ИНСТРУКЦИЯ ПО МОНТАЖУ

на примере модели R25 D100 IP44

Комплектация

* Комплект поставки варьируется в зависимости от размера светильника

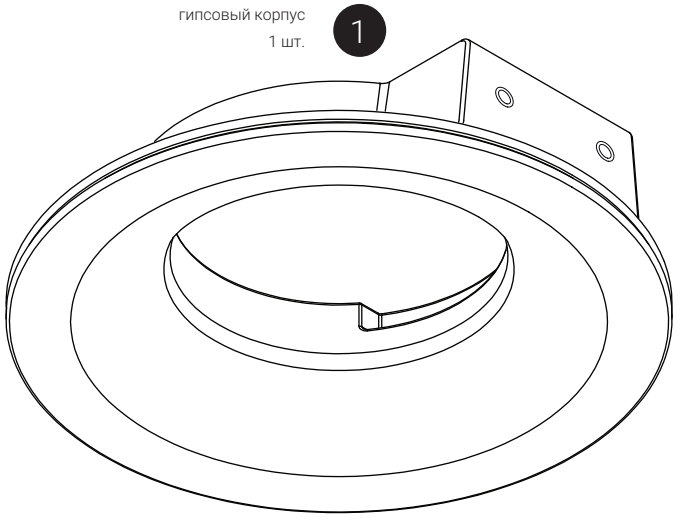

1 гипсовый корпус
1 шт.



2 световой модуль
1 шт.

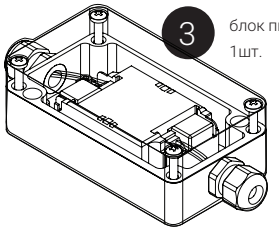

3 блок питания
1шт.

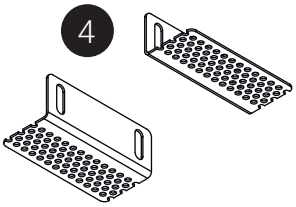

4 крепежный элемент
2шт. *



5 винт M4
4 шт. *

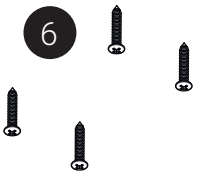

6 саморезы
4 шт. *



7 шайба пружинная
4 шт. *

Рекомендации по работам:



Внимание!
Не забудьте перед работой отключить напряжение!

1

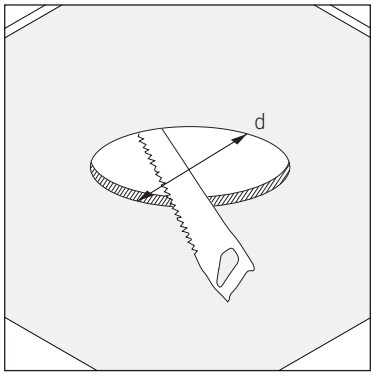

Сделайте отверстие в гипсокартонном потолке с диаметром (d), соответствующим выбранной модели (см.паспорт светильника).

2

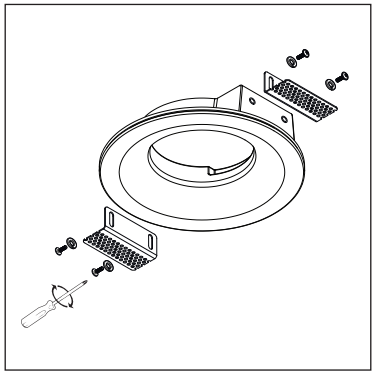

Отрегулируйте крепежный элемент (поз. 4) в зависимости от толщины потолка. Закрепите его с помощью винтов (поз. 5) и шайб (поз. 7), идущих в комплекте .

3

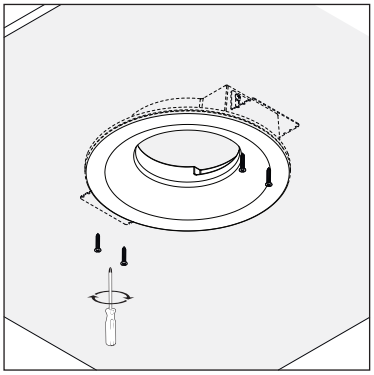

Установите корпус (поз. 1) в отверстие и закрепите его с внешней стороны потолка саморезами, идущими в комплекте (поз. 6).

4

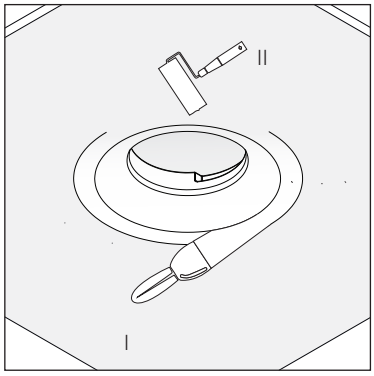

После установки следует зашпатлевать швы, покрасить потолок и гипсовый корпус светильника.
** Рекомендуемая шпаклевка для заделки швов - Knauf Унифлот.*

5

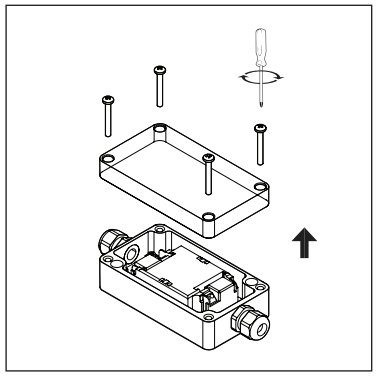

Снимите крышку блока питания.

6

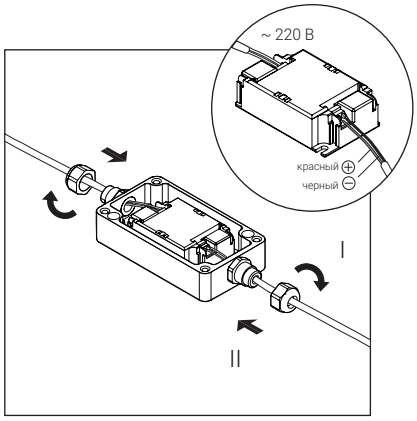

Подключите световой модуль (поз. 2) к блоку питания (поз. 3). Блок питания к электросети (см. схему подключения).

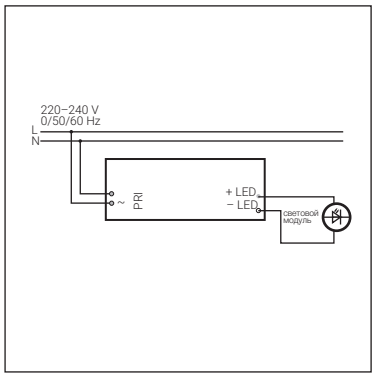

Схема подключения

7

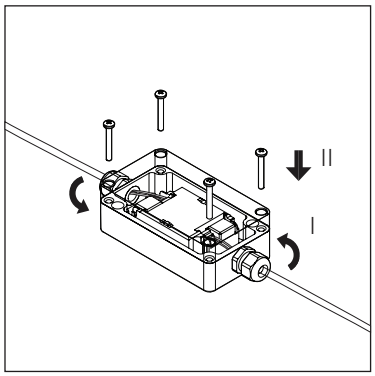

Закрепите провода и крышку блока питания.

8

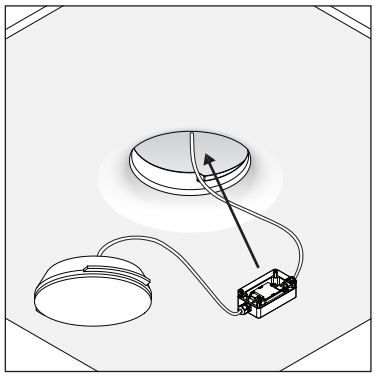

Установите блок питания (поз. 3) за гипсокартонный потолок.

9

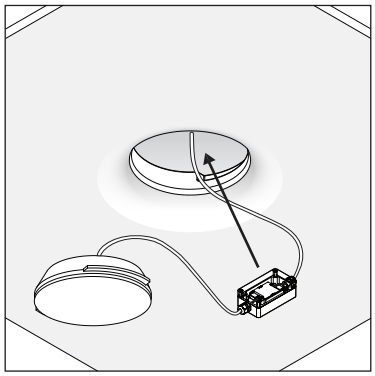

Установите блок питания (поз. 3)
за гипсокартонный потолок.

Обратитесь к нам по вопросам монтажа и сервиса. Перейдите на сайт с помощью QR-кода

Правила пользования QR-кодом:

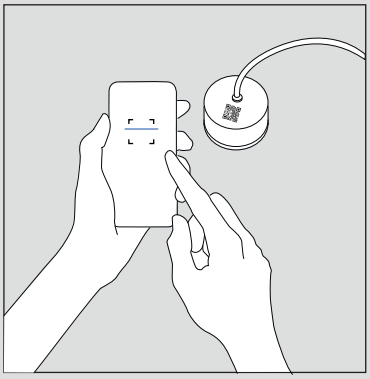

Наведите камеру телефона
на QR-код, изображенный
на световом модуле.
Отсканируйте QR-код и перейдите
по ссылке на сайт Зенит СТП.



На сайте вы можете
ознакомиться с подробной
информацией и найти контакты
для получения информации
по вопросам о продукте.